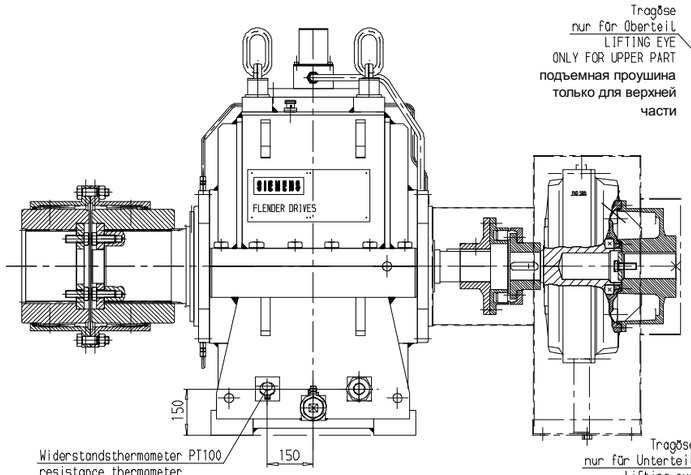

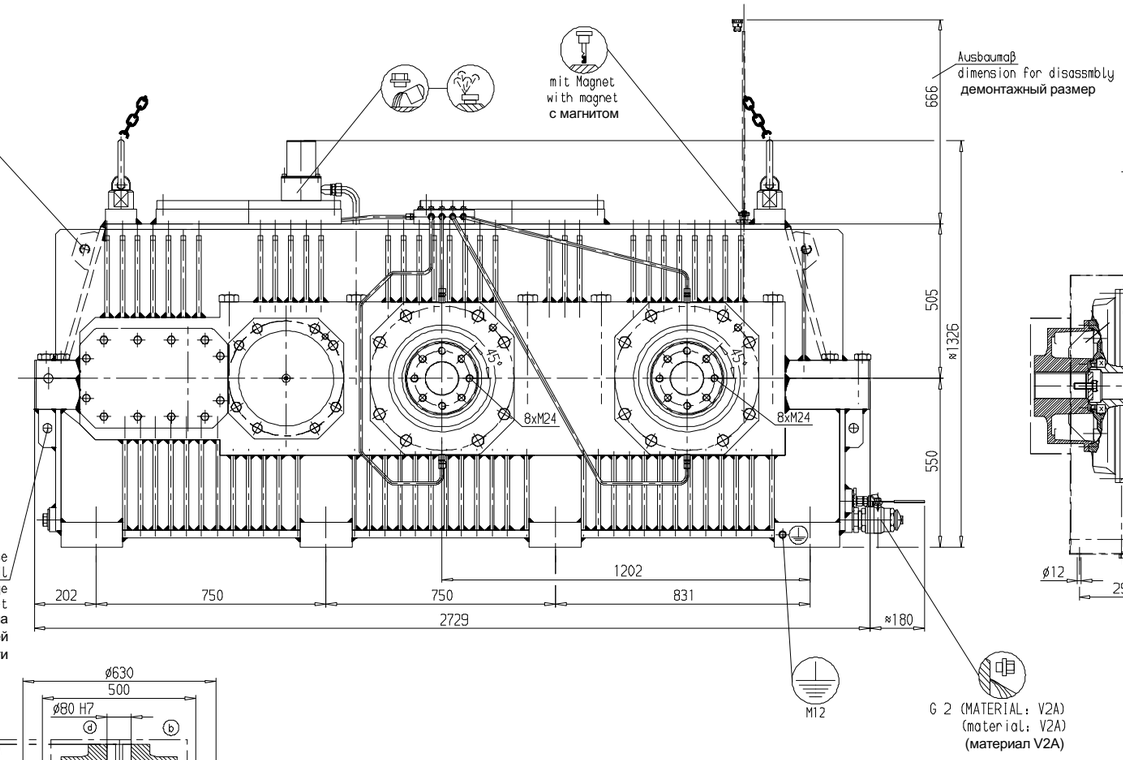

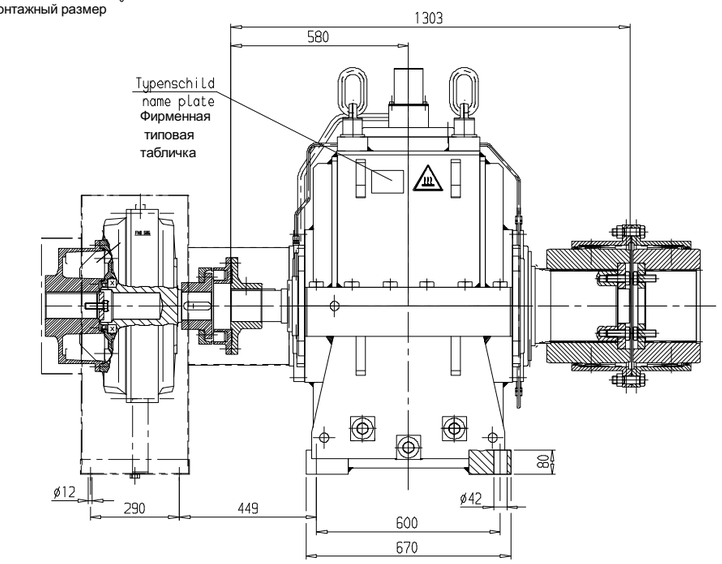

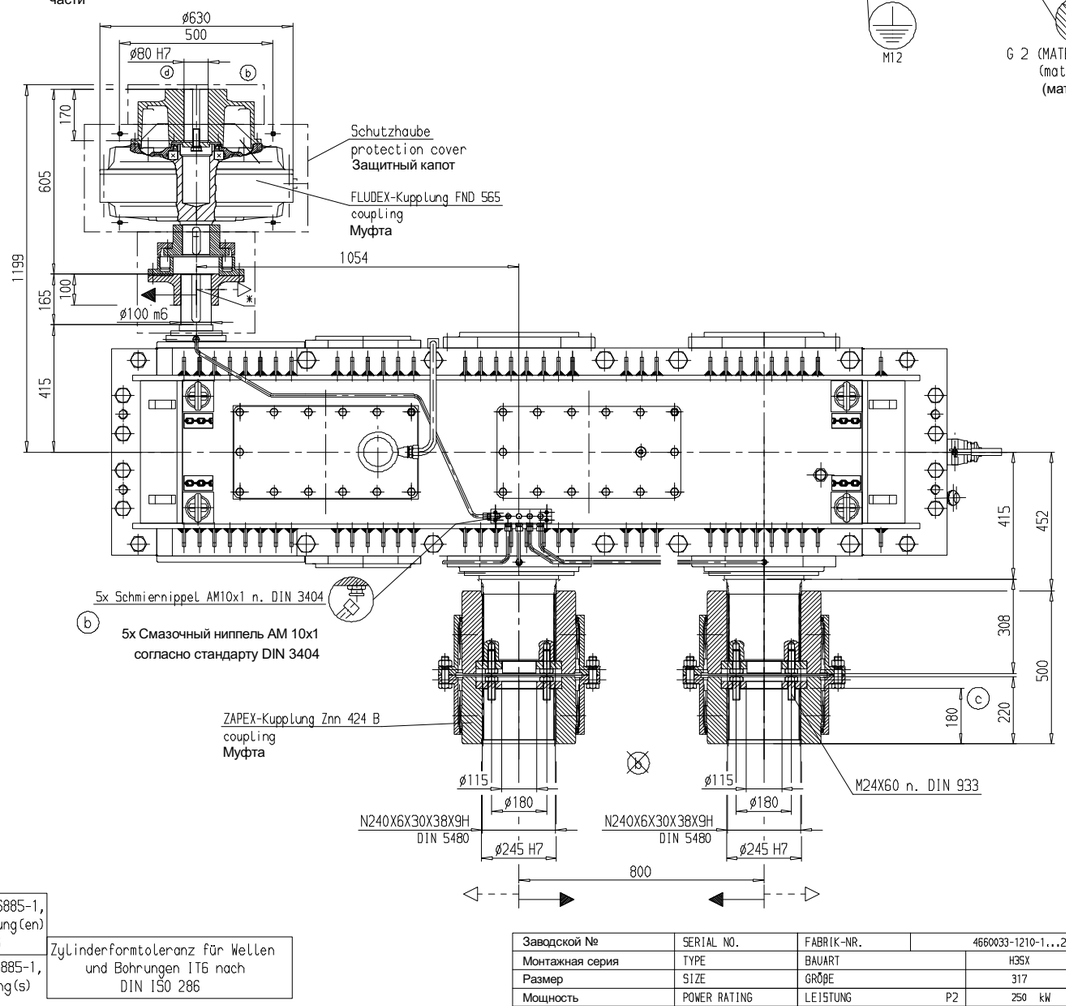

Schutzhaube für FLUDEX-Kupplung FND565
protection cover for FLUDEX coupling FND565
защитный кожух для FLUDEX-муфты FND565

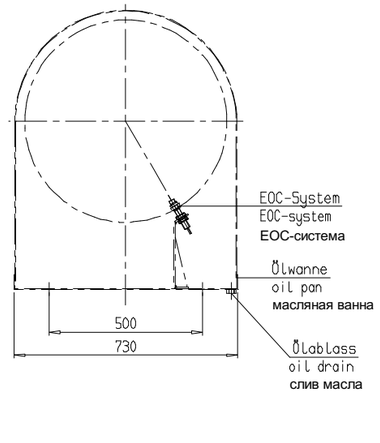

Umgebungstemperatur = 0°C bis +35°C

Температура окружающей среды: 0°C до +35°C

*)

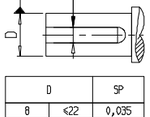

D		SP
8	≤22	0,035
>22	≤50	0,035
>50	≤85	0,055
>85	≤150	0,055
>150	≤230	0,07
>230	≤290	0,07
>290	≤500	0,1

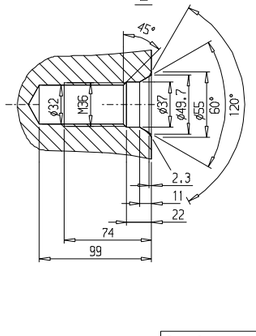

Zur Vermeidung von Unfällen sind sich bewegende Bauteile durch den Betreiber gemäß den gültigen nationalen Gesetzen und Richtlinien gegen das Berühren durch Personen zu schützen!

In order to prevent personal injury, the plant operator must protect all moving parts against contact with persons in accordance with operative national laws and guidelines!

Во избежание несчастных случаев эксплуатирующая фирма должна обеспечить защиту от прикосновений к подвижным компонентам согласно действующим национальным нормам и правилам

Gleichartige Pfeile kennzeichnen die Abhängigkeit der Drehrichtungen!

Одинаковые стрелки обозначают зависимость направлений вращения!

Passfedernut(en) nach DIN 6885-1, leichter Sitz und Zentrierung(en) nach DIN 332, Form DS

Parallel keyway(s) to DIN 6885-1, light seating and centering(s) to DIN 332, shape DS

Канавка(ки) под призматическую шпонку согласно стандарту DIN 6885-1, легкая посадка и центрирование(я) согласно стандарту DIN 332, форма DS

Zylinderformtoleranz für Wellen und Bohrungen IT6 nach DIN ISO 286

Допуски цилиндрической формы для вала и сверлений IT6 согласно стандарту DIN ISO 286

Заводской №	SERIAL NO.	FABRIK-NR.		4660033-1210-1...2
Монтажная серия	TYPE	BAUART		H3SX
Размер	SIZE	GRÖßE		317
Мощность	POWER RATING	LEISTUNG	P2	250 kW
Входное число оборотов	INPUT SPEED	ANTRIEBSDREHZAHL	n1	0-1500 1/min
Выходное число оборотов	OUTPUT SPEED	ABTRIEBSDREHZAHL	n2	0-51.32 1/min
Передаточное число	EXACT RATIO	ÜBERSETZUNG	i ist	29.226
Количество масла	OIL QUANTITY	ÖLMENGE		SEE NAME PLATE
Вязкость масла	OIL VISCOSITY	ÖL-VISKOSITÄT	ISO VG 320	PAO-OIL (SYNTHETIC)

Rev	Zone	Description/Änderungsbeschreibung	Date	Name		
e	.	Russische Texte hinzu	2012-08-08	BHS	DE	.
d	EB	Kupplungs-Ø85 in Ø80H7 geändert	2012-06-13	DE	DE	.
c	.	Kupplung geändert	2012-06-12	DE	DE	.
b	.	Schmiernippel geändert, Kupplungen hinzugefügt	2012-05-14	DE	DE	.
a	.	Ausführung geändert	2012-04-27	DE	DE	.

Order No. 4660033/1210

Tolerancing ISO 8015
Tolerierung ISO 8015

General tolerances for machining ≤30 ±0.3 otherwise ISO 2768-mH
Allgemeintoleranzen für mech. Bearbeitung ≤30 ±0.3 sonst ISO 2768-mH

SIEMENS

Surfaces not specified: Roughness Ra in µm

Material/No.

	Dept	Date	Name
Drawn	DAEF	2012-04-18	Deelmann
Checkd	DAEF	2012-04-25	Deelmann
Chkd	DAEF	2012-04-25	Deelmann

Scale 1:10

Mass mom. of inertia J (kgm²)

Weight (kg) ≈7100

Basic No. Pattern No. Qty Part

Name of Part/Benennung
DIM. DWG H3SX 317
MASSZCHNG H3SX 317

Key No.: 0290

Sheet 1 of 1

Unmach. part acc. to dwg

Other details acc.to dwg

Size 6MB Type Drawing No./Zeichnungs-Nr. 6328490 Rev. e

Supersedes . From dwg .

Dimensions in mm

Observe protection marks/Schutzvermerk ISO 16016

Released